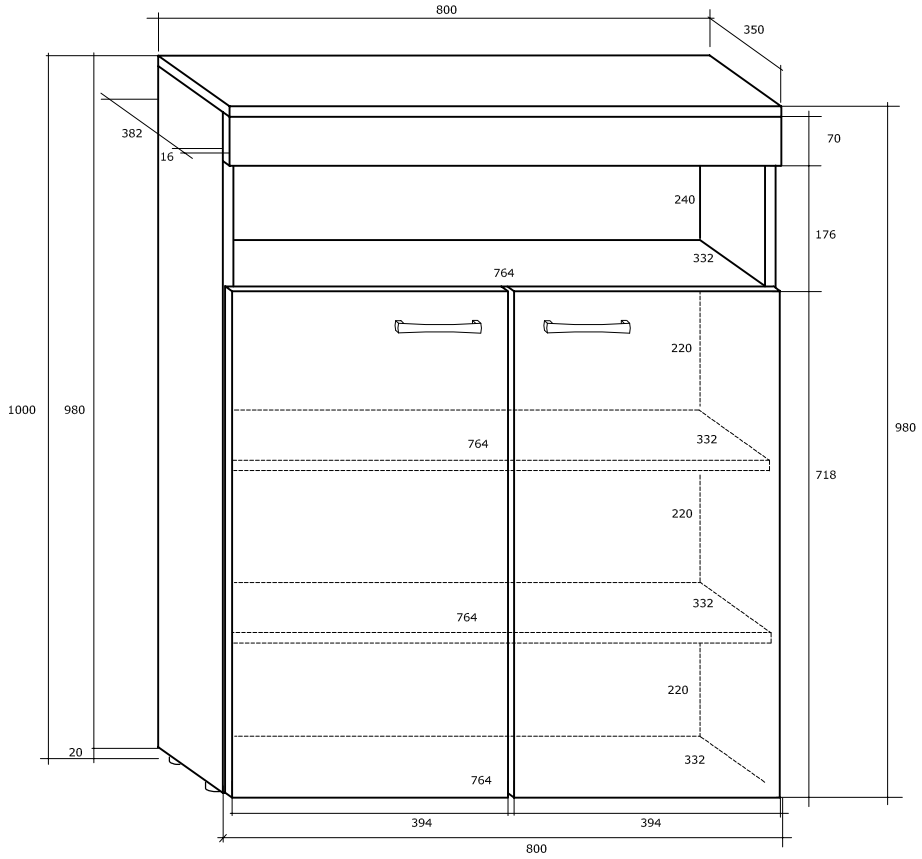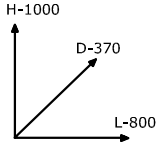MAX-03
REGAŁ NISKI